■チェーンゲート

MKG−200型（ＰＪタイプ）

1/20

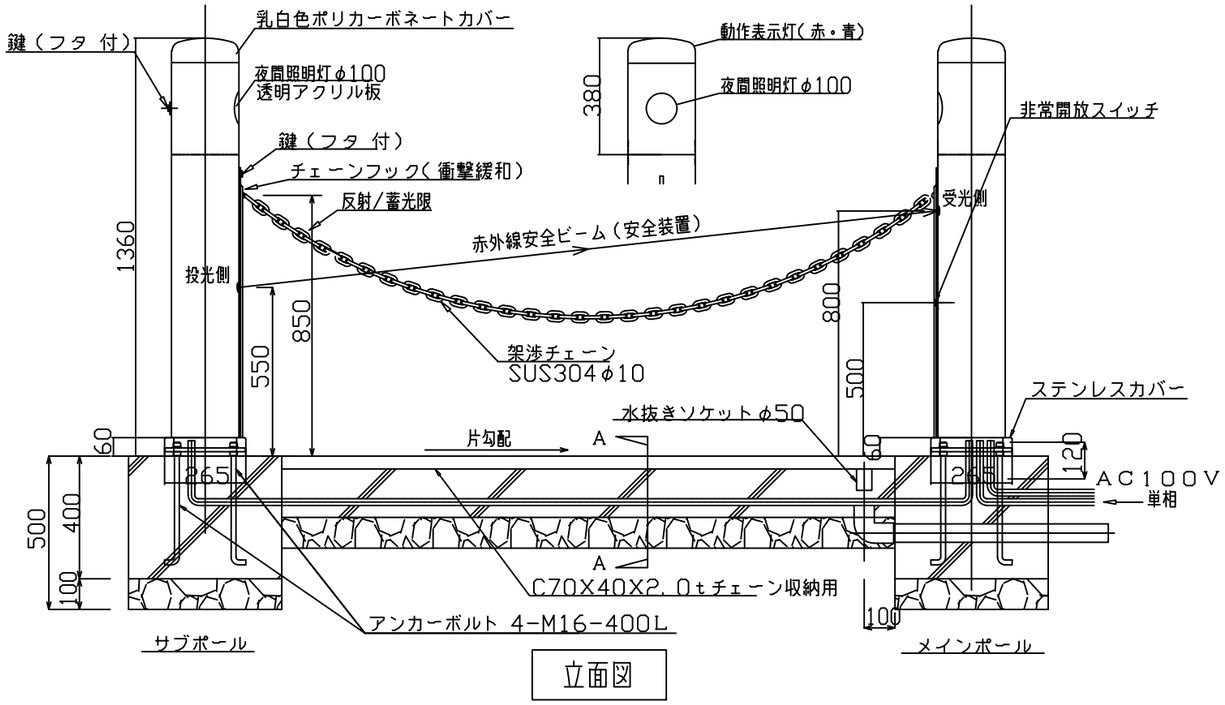

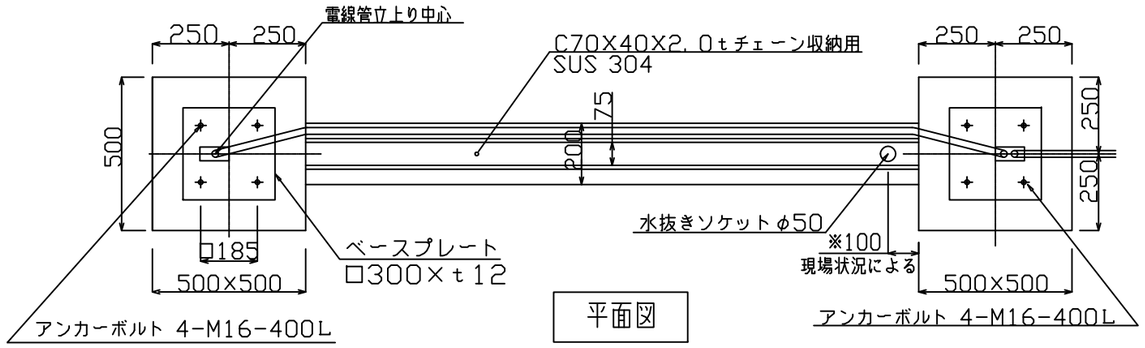

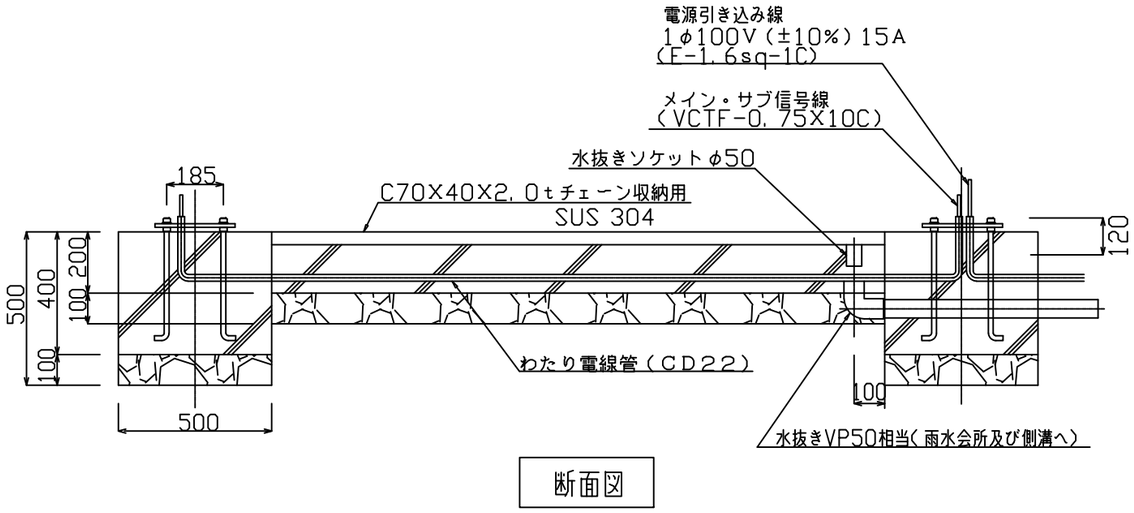

クサリ収納溝詳細図

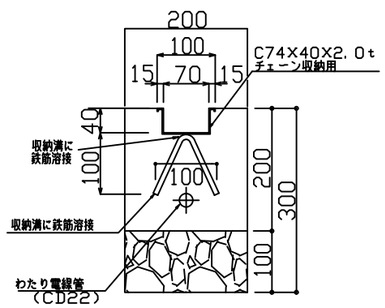

A−A 断面詳細図 1/10

本体ポール寸法図

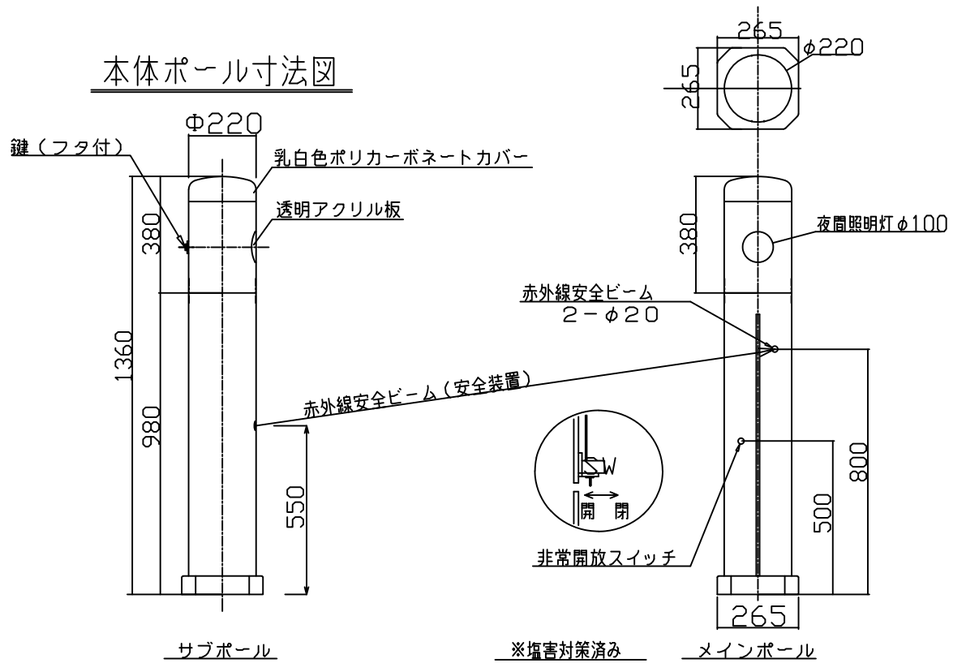

株式会社 三木製作所	日付 2024.09.06	検図	工事名称	製図番号	
	設計者 F		図面名 チェーンゲート詳細図 MKG−200型（ＰＪ）	縮尺 A3・1/20	

担当